H	
1.5	1.7
2.0	2.5

REV.	ECN NO.	DESCRIPTION	DRAW	APPD.	DATE
A	---				

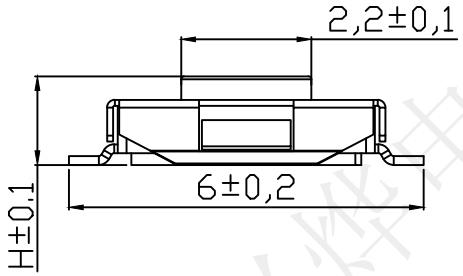

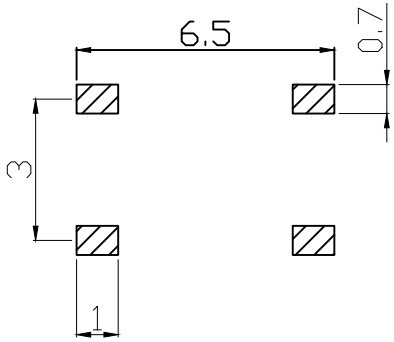

PCB. 焊接图

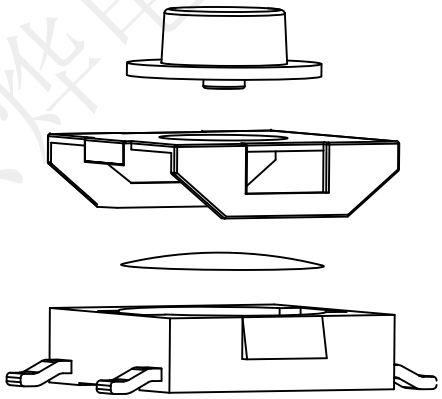

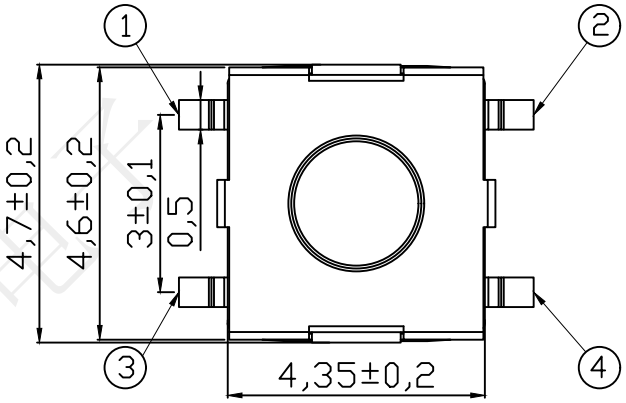

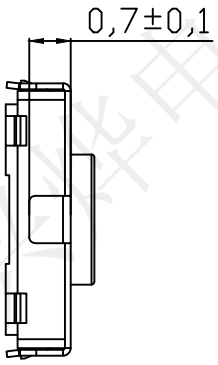

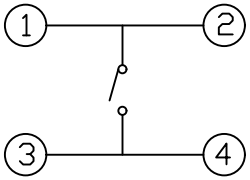

电 路 图

SPECIFICATION:
Operating temperature:-25℃~70℃
Rated loading:AC 12V 50mA
Contact resistance:100mΩ Max
Insulation resistance:100MΩ Min
Withstanding voltage:AC 250V（50Hz）/min
Operating force:160/260±40gf Max
Electrical Life:100000 cycles
Itinerary: 0.20±0.1mm

序号	零件名称	材料规格	数量	备注
5	引脚、触点	磷铜	1	镀银
4	基座	LCP	1	耐温280℃（黑色）
3	簧片	不锈钢	1	覆银
2	盖板	不锈钢	1	/
1	按钮	PPA	1	/

深圳市兴烨电子有限公司 工程部专用章 APPROVED Xingye Technology Co., Ltd

受 控 文 件

料号	型号
TSG22319	4.5*4.5*1.5带扣贴片160G编带
TSG22320	4.5*4.5*1.5带扣贴片260G编带

深圳市兴烨电子有限公司
ShenZhen XingYe Electronics co., Ltd

Series Name : 4.5*4.5*1.5带扣贴片编带
Product Pescription :
Part N0:

TOLERANCE			
X.X	±0.30	X.°	±2°
.XX	±0.20	.X°	±1°
.XXX	±0.10	.XX°	±0.5°
UNITS		mm	

APPD: 陈爱光
CHED: 施立敏
DRAW: 马洪飞

SCALE	SHEET	REV.
1:1	1/1	A1