REV.	ECN NO.	DESCRIPTION	DRAW	APPD.	DATE
A	---				

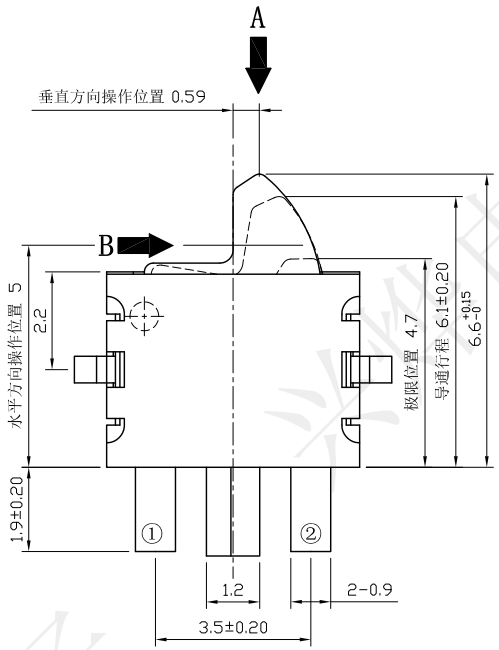

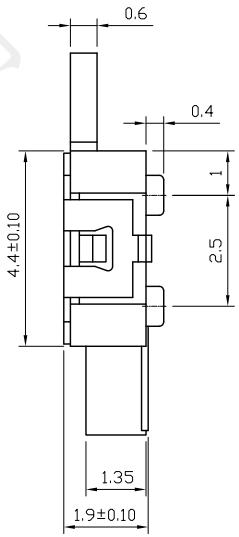

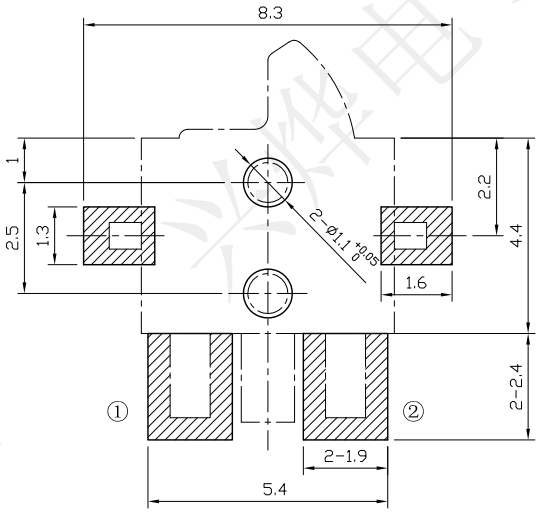

安装位置图

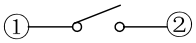

电路原理图

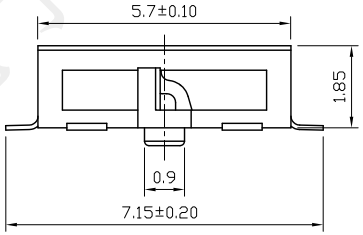

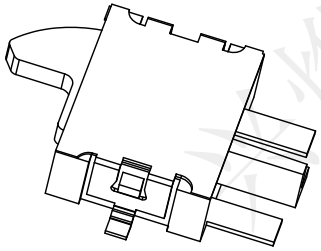

SPECIFICATION:
Operating temperature:-25 ℃~70℃
Rated loading:DC 16V 1A
Contact resistance:200mΩ Max
nsulation resistance: 50MΩ Min
Withstanding voltage:AC500V （50Hz）/min
Operating force: 30±10gf Max
Electrical Life:20000 cycles

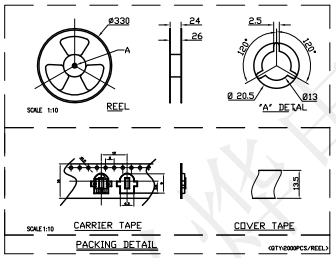

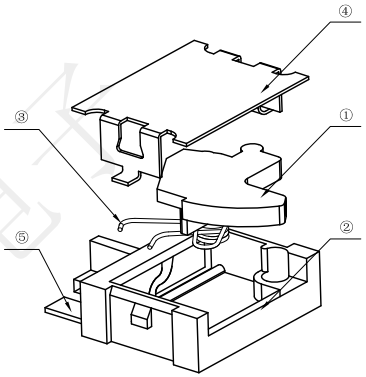

深圳市兴烨电子有限公司 Xingye Technology Co., Ltd 工程部专用章 APPROVED

受 控 文 件

序号	零件名称	数量	材质、规格	颜色\镀层	备注
⑤	焊线脚	2	黄 铜 t=0.15mm	镀银	
④	盖子	1	不锈钢 t=0.10mm	镀银	
③	弹簧	1	磷铜丝 ø=0.16	镀银	
②	基座	1	PA46	黑色	
①	按柄	1	PA46	黑色	

深圳市兴烨电子有限公司
ShenZhen XingYe Electronics co., Ltd

TOLERANCE			
X.X	±0.30	X.°	±2°
.XX	±0.20	.X°	±1°
.XXX	±0.10	.XX°	±0.5°
UNITS		mm	

APPD: 陈爱光
CHED: 施立敏
DRAW: 马洪飞

Series Name :

Product Pescription :
KFC-V-308 右编带

Part NO: TSJ22093

SCALE	SHEET	REV.
1:1	1/1	A1