REV.	ECN NO.	DESCRIPTION	DRAW	APPD.	DATE
A	---				

A1	GND	B12	GND
A4	VBUS	B9	VBUS
A5	CC1	B8	SBU2
A6	D+	B7	D-
A7	D-	B6	D+
A8	SBU1	B5	CC2
A9	VBUS	B4	VBUS
A12	GND	B1	GND
PIN	SIGNAL NAME	PIN	SIGNAL NAME

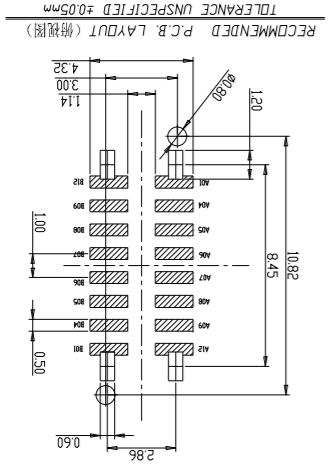

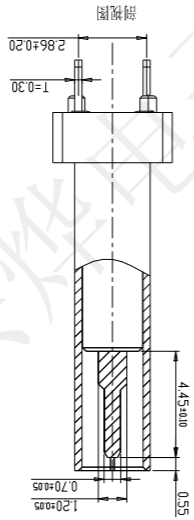

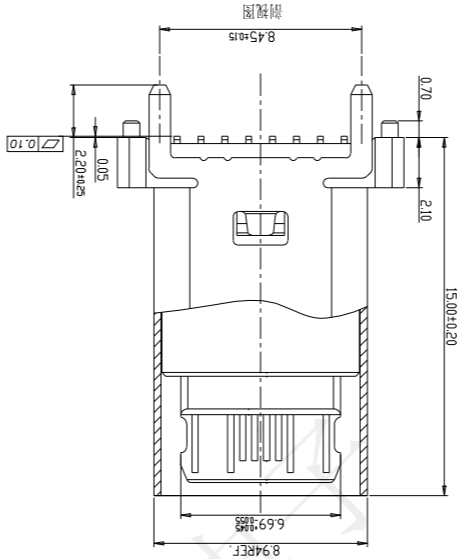

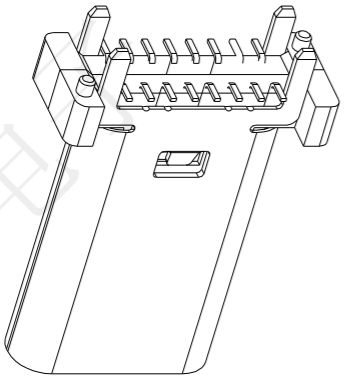

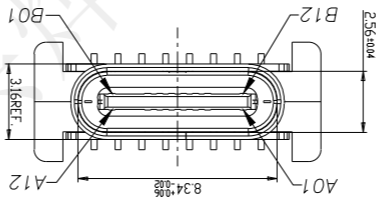

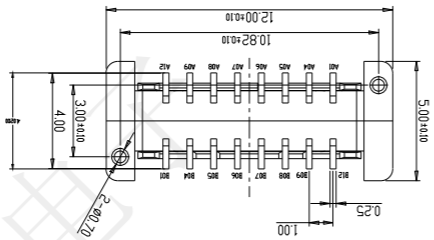

特性：

一、电气性能：EICTRICAL

1. 额定电流：5.0A
2. 接触阻抗：40 MILLIOHMS MAX
3. 耐电压：150V AC / 1 mA MAX
4. 绝缘阻抗：150V DC/100 MEGA OHMS MIN

二、机械性能：

1. 插入力：5~20N
2. 拔出力：8~20N
3. 使用寿命：10000次、拔出力 6N MIN

三、材料：MATERIAL

1. 塑胶：LCP/PA9T UL94V-0
2. 端子：C7025/C18400 T=0.15MM
3. 外壳：SUS304 T=0.30MM
4. 卡勾：SUS304 T=0.15MM

四、电镀:FINISH

1. 端子：接触点镀金3U"MIN
   PIN脚焊接区域镀金1U"MIN.
2. 外壳：镀镍50U"MIN（盐雾48H）

五、电镀品需做粘锡测试：粘锡面积达到95%以上。

六、SMT回流焊（峰值260°C±5°C）不能起泡、熔胶、变色不良（变形在公差范围以内）

七、工作温度：-40°C~+85°C

受 控 文 件

深圳市兴烨电子有限公司 工程部专用章 APPROVED Shenzhen Xingye Technology Co., Ltd

TOLERANCE					
X.X	±0.30	X.°	±2°	APPD: 陈爱光	
XX	±0.20	.X°	±1°	CHED: 施立敏	
XXX	±0.10	.XX°	±0.5°	DRAW: 马洪飞	
UNITS		mm			

深圳市兴烨电子有限公司
ShenZhen XingYe Electronics co., Ltd

Series Name :

Product Name : TYPE-CF-16P立贴H15.0

Part N0: UCM27560

SCALE	SHEET	REV.
1:1	1/1	A1